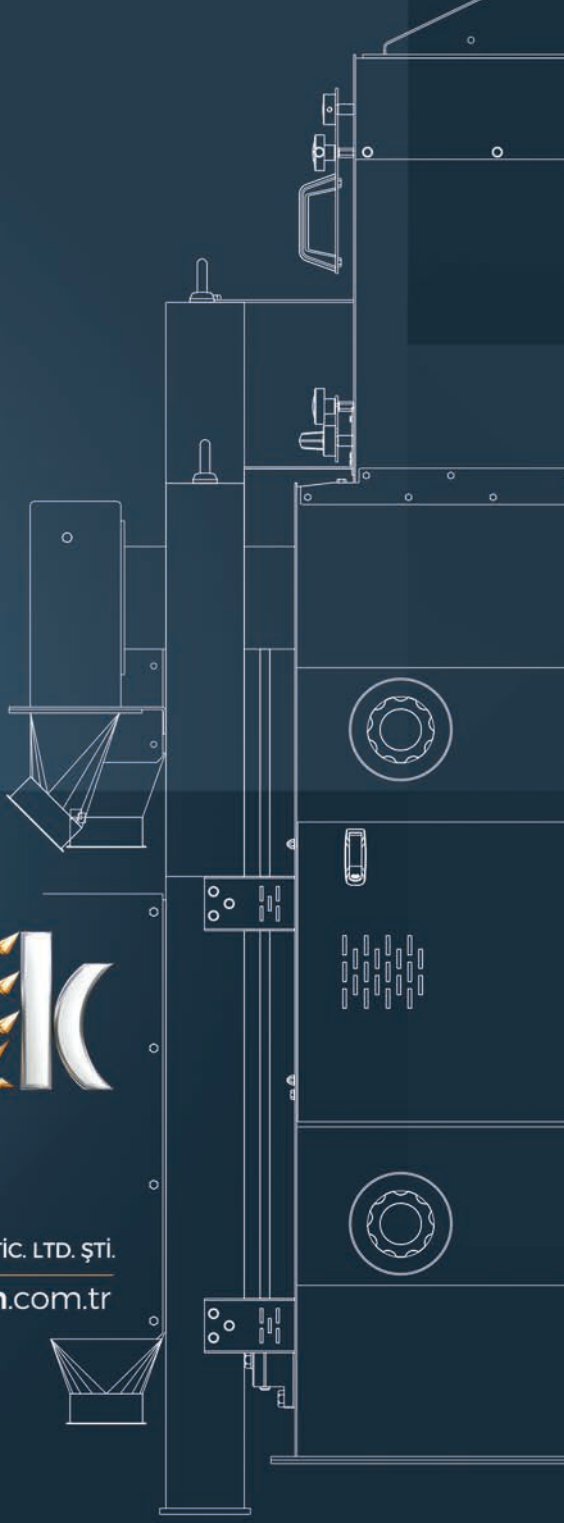

35 years

THE FUTURE OF
MILLING
TECHNOLOGY

teknik

TEKNİK DEĞİRMEN MAK. SAN. ve TİC. LTD. ŞTİ.

teknikdegirmen.com.tr

"We manufacture machines with sense of responsibility for the future, nature, humanity, a drop of water wasted and a wheat kernel"

"Nous fabriquons des machines avec le sens des responsabilités pour l'avenir, la nature, l'humanité, une goutte d'eau gaspillée et un grain de blé"

SAMSUNG

DEĞİRM

ABOUT

The first foundation were laid in 1985, and as of today,at the point the quaility of our company has proved where is not always surplus, to produce best quaility to both domestic and overseas market. Teknik Değirmen implement all phases of unconditional customer satisfaction and aims to support the Project starts and the date for turn-key installation of Flour and Semolina factories successfully, also It's in a prefessional approach by the industry leading position as well as after salles services. Project workspaces, turn-key installation of flour-semolina factories, assembly, part machine and all necessary equipment, such as performing a wide range of our company, the basic principle of all these work areas are identified as the design and manufacture of high quality. Questioning in Teknik Değirmen's constant quality understanding, spend the smallest detail for precision quaility control of each product and using all the equipment necessary to ensure maximum level of production quailty.

As a key element of the deal, our company puts the responsibility in all work within human beings and against him, also has been the Pioneer of firsts in as well as projects that carried out.

Under TS EN ISO 9001:2000 Quality Management System and CE standards for carrying out its activities, Teknik Değirmen, with the difference of quailty and Tecnology in this sector, will work within a growing impetus that brought understanding of responsibility after this.

With Professional approach and experience, and the business logic based on knowledge, within the investment to the era in technology, sustainable success in financial and industry, Teknik Değirmen, which has become a respected brand name, continues the activities in CNC machine tools used in manifacturing with laser cutting technology.

INSTITUTIONNEL

En 1985, les premières fondations ont été posées et à ce jour, notre société a toujours comme le principe de produire la plus haute qualité et pas seulement la qualité et elle a prouvé sa qualité sur les marchés nationaux et internationaux.

Teknik Değirmen, qui vise à la satisfaction inconditionnelle du client et part du support du projet et a mis en œuvre avec succès toutes les étapes des usines de farine et de semoule clés en main, est également un pionnier dans le secteur avec son approche professionnelle dans le service après-vente. Notre société réalise un large éventail de projets tels que la projection, clés en main un-semolina usines d'installation, d'assemblages de pièces machines et tous les équipements nécessaires, tous sont le principe principal dans les domaines du travail correctement projecting et ont mis comme production de haute qualité. Teknik Degirmen, qui remet en question tous les processus de production dans le concept de qualité immuable du moulin technique, en particulier des intrants de matières premières à l'expédition du produit, utilise avec succès tous les équipements nécessaires pour contrôler avec précision les plus petits détails de chaque produit et préserver la qualité de la production. au niveau maximum.

Dans tous ses travaux, notre société a mis la responsabilité envers les personnes et sa responsabilité comme élément principal, et a été le pionnier des premières avec les projets réalisés.

Poursuivant ses activités dans le cadre du système de gestion de la qualité et des normes CE de la norme TS EN ISO 9001: 2000, Teknik Milling continuera de travailler avec la différence de qualité et de technologie de son secteur et avec la compréhension de la responsabilité du secteur. Grâce à son approche professionnelle et à la logique commerciale basée sur son expérience et ses connaissances, grâce à son investissement dans la technologie requise par l'era, Teknik Degirmen, devenue une marque respectée avec son succès financier et sectoriel durable, poursuit ses activités dans la technologie de découpe laser et les machines CNC utilisées dans sa production.

cleaning group

Groupe de Nettoyage

teknikdegirmen.com.tr

Adler Series Grain Separator
Séparateur de grains (série Adler)

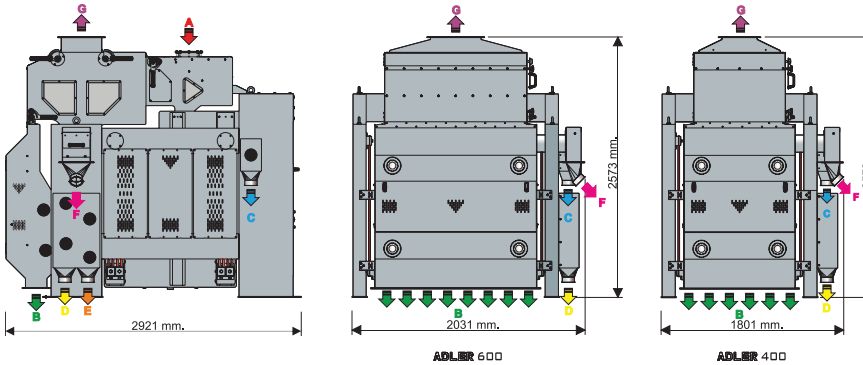

A : Product inlet
B : Product outlet
C : Product outlet (first sieve)
D : Coarse product outlet (top sieve)
E : Fine product outlet (bottom sieve)
F : Dust outlet
G : Aspiration connection

A Produit Entrée
B Produit la Sortie
C Sortie de produit grande
D Sortie de produit grande
E Sortie de produit mince
F Sortie de poussière
G Connexion d'aspirateur

Type	Total Power Kw	Sieve Area m²	Air Requried m³/min	Capacity Pre-cleanining	Capacity Cleanining	Weight Kg	Volume m³
Adler - 400	2,95	3.43	140	30 t/h	20 t/h	3400	13.6
Adler - 600		5.26	210	60 t/h	30 t/h	3920	17.3

Used for seperation of small foreign substances such as waste, straw, ears etc. İnside wheat and Cereals etc.

Utilisé pour la séparation de petites substances étrangères telles que déchets, paille, épis, etc. À l'intérieur du blé et des céréales, etc.

Adler Series Grain Separator
Séparateur de grains (série Adler)

Grain Separator
Séparateur De Grains

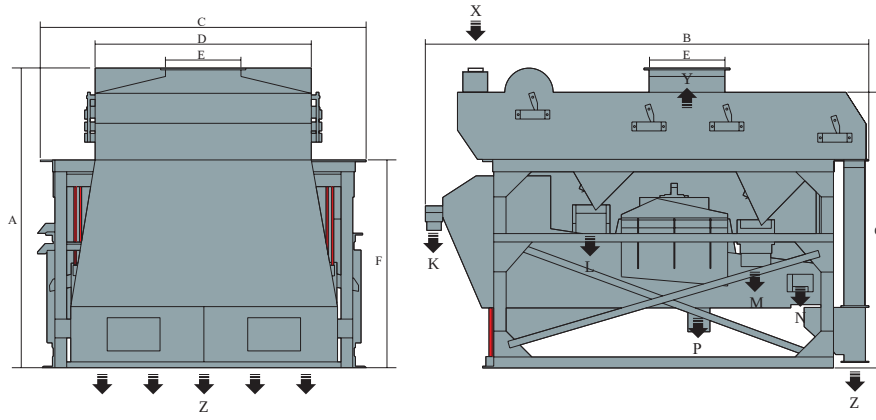

X : Product Inlet
Y : Aspiration Connection
Z : Product Outlet
P : Broken Wheat
K : Coarse Product Outlet
L : Dust and Shell Outlet
M : Dust and Shell Outlet
N : Coarse Product Outlet

X : Produit Entrée
Y : Connexion d'aspirateur
Z : Produit la Sortie
P : Produit de blé cassé
K : Sortie de produit grande
L : La poussière et la sortie Shell
M : La poussière et la sortie Shell
N : Sortie de produit grande

Dimensions

Type	A	B	C	D	E	F	G
TCS - 180x120	1800	2654	1520	900	400	1255	1660
TCS - 180x160			1950	1300	450		
TCS - 180x180			2150	1500	500		
TCS - 180x200			2350	1700	550		

Type	Air Requried m³/min	Total Power Kw	Capacity t/h		Weight Kg	Volume m³
			Pre-cleaning	Cleaning		
TCS - 180x120	40	1,1	14-18 t/h	12-14 t/h	1300	7,26
TCS - 180x160	45	1,5	25-30 t/h	18-22 t/h	1450	9,31
TCS - 180x180	45		40-45 t/h	25-30 t/h	1530	10,27
TCS - 180x200	45		45-50 t/h	30-35 t/h	1690	11,22

Used for seperation of small foreign substances such as waste, straw, ears etc. İnside wheat and Cereals etc.

Utilisé pour la séparation de petites substances étrangères telles que déchets, paille, épis, etc. À l'intérieur du blé et des céréales, etc.

Grain Separator
Séparateur De Grains

Husk Peeler
Brosse À Blé

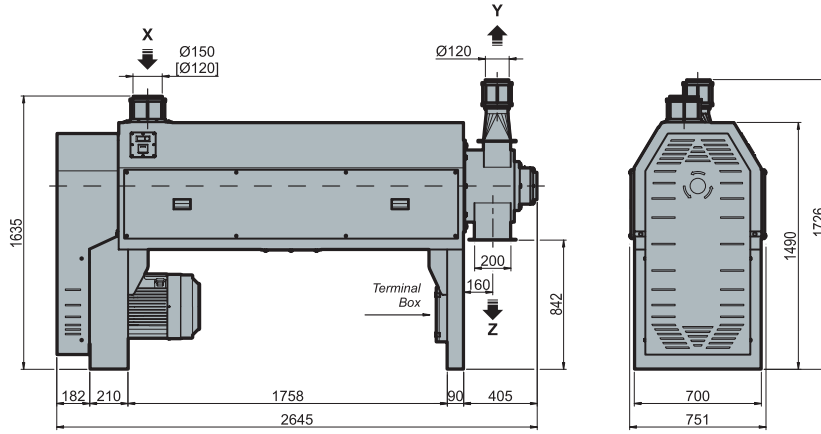

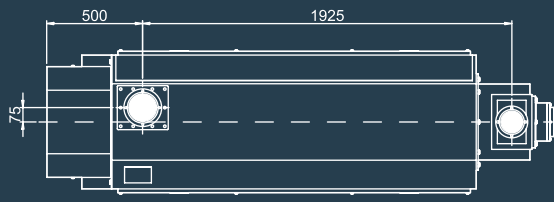

X : Produit Entrée
Y : Débit d'air et de poussière
Z : Produit et Shell Sortie

X : Products inlet
Y : Air and dust outlet
Z : Products and husk outlet

This product is patented of world wide.

Type	Power kW	Capacity t/h	Weight kg	Volume m³
TRINO 10T	11.0	9 - 10	~1.137	3.2
TRINO 15T	15.0	14 - 15	~1.161	3.2
TRINO 20T	18.5	18.5 - 20	~1.173	3.2
TRINO 15T/DB	22.0	14 - 15*	~1.198	3.2

* : Blè Dur / *Durum Wheat*

Decrease in the amount of ash caused by wheat peel,
- According to other machines, peeling property is better than at least 100 %.
- Long-lasting special husker shirt (3 year warranty)
- Best in class “Capacity / Energy” utilization rate

Quantité réduite de cendres causée par le blé,
- Selon d’autres machines, les propriétés de pelage sont meilleures qu’au moins 100%.
- Chemise de ponçage longue durée (garantie de 3 ans)
- Meilleur taux d’utilisation “capacité / énergie”

PATENTED
PRODUCT
TEKNIK
Husk Peeler With Emery Stone

Radial Air Separator
Tarare A Recyclage D'Air

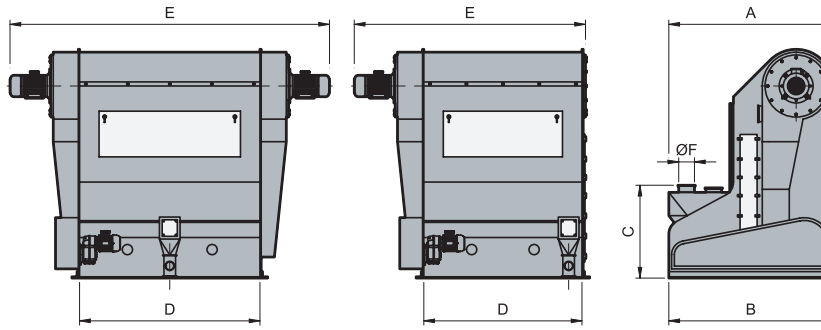

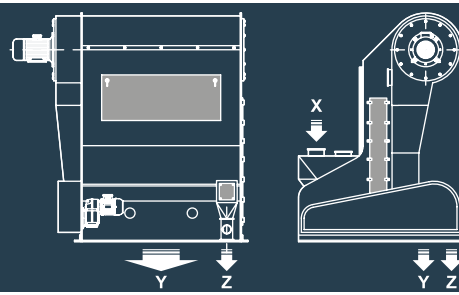

X : Produit Entrée
Y : Produit la Sortie
Z : Autre sortie de produit

X : Products inlet
Y : Products outlet
Z : Other products outlet

Type	A	B	C	D	E	ØF
TDRT- 080	1135	1765	680	804	1283	120
TDRT- 100				1004	1483	150
TDRT- 150				1504	1983	

Type	Power (kW)		Capacity	Air Requried	Weight
	Main Motor	Aspirator Motor	t/h	m³/min	kg
TDRT- 080	0,55	4	6 - 8	5,5-6	550
TDRT- 100			12 - 14	5,5-6	580
TDRT- 150		2x4	18 - 20	7,5-8	970

Used for seperation of small foreign materials inside wheat and etc. Cereals with the help of air.

Utilisé pour la séparation de petites matières étrangères à l'intérieur du blé, etc., à l'aide d'air

Radial Air Separator
Tarare A Recyclage D'Air

Aspiration Channel
Le Canal D´Aspiration

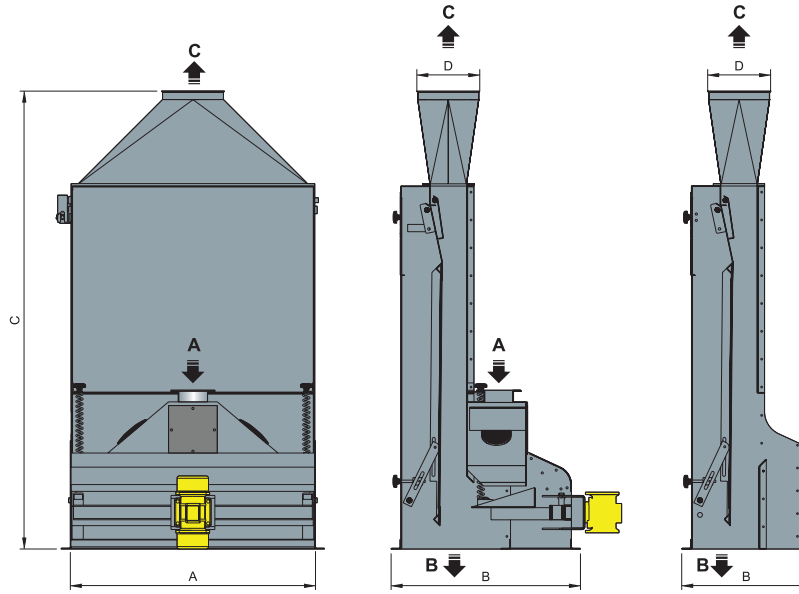

A : Product inlet
B : Product outlet
C : Aspiration connection

A : Produit Entrée
B : Produit la Sortie
C : Connexion d'aspirateur

Type	*Dimensions* (mm)					Air Required m³/min		Power Kw	Capacity t/h	Weight Kg
	A	B	C	D						
				Pre-cleaning	Cleaning	Pre-cleaning	Cleaning			
TVHK - 75	750	780	1490	250		63	35	0,17	4 - 6	155
TVHK - 100	1000					90	58		8 - 10	160
THK - 100	1000	530						-	12 - 25	120
THK - 150	1500			400	250	135	87		25 - 60	165

Used for seperating dust, husk and lighter grains by means of air.

Il est utilisé pour la séparation aérienne des grains légers, de la poussière et des coquillages.

Aspiration Channel
Le Canal D´Aspiration

Ultra Trieur
Ultra Trieur

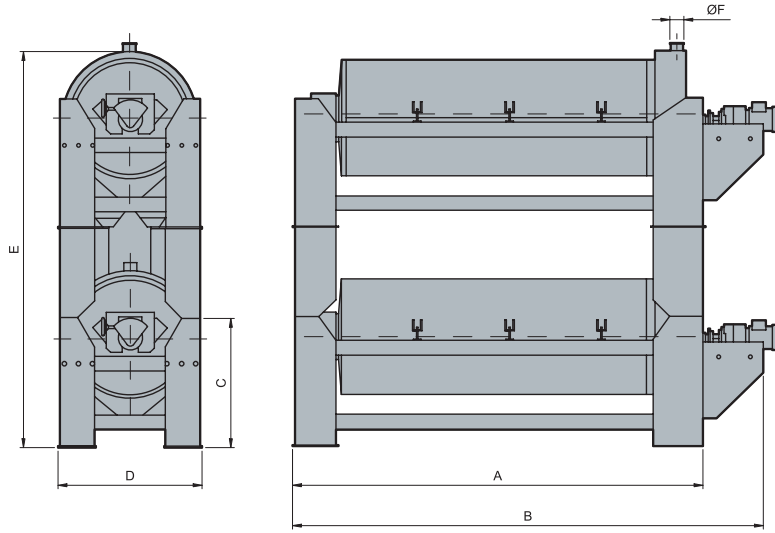

Type	Capacity	Air	Power	Volume	Dimensions (mm)						Weight
	t/h	m³/h	kW	m³	A	B	C	D	E	ØF	kg
TDUT - 2/63/200	7 - 8	12	2 x 1,5	10	2650	3050	930	920	2100	120	1130
TDUT - 2/75/240	14 - 15			11	3050	3450					1215
TDAT - 2/90/240	7 - 8		2 x 2,2	13	3210	3710	1010	1140	2460		1840

Cracked wheat in wheat, black grass seeds, etc. Used in the process of sorting out foreign substances.

Blé concassé dans le blé, les graines d'herbe noire, etc., utilisé dans le processus de tri des substances étrangères.

Stone Separator
Séparateur de Pierre

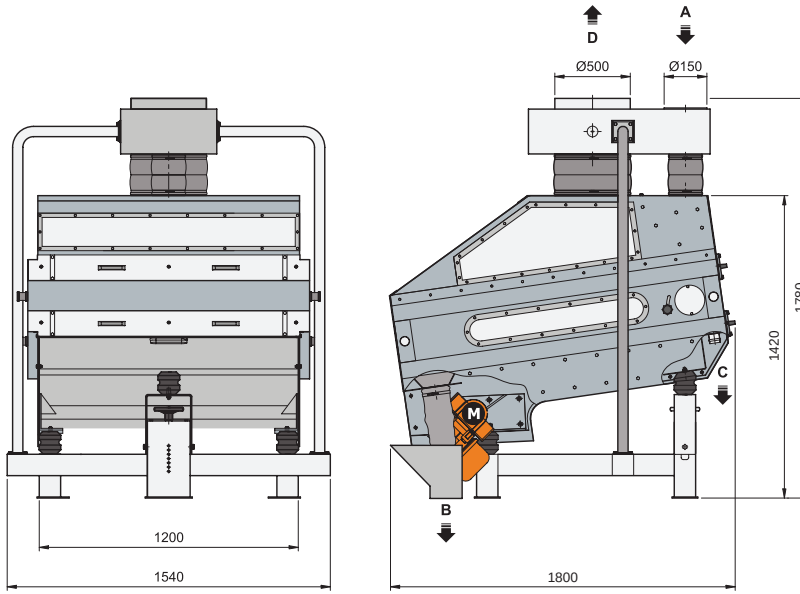

A : Produit Entrée
B : Produit la Sortie
C : Sortie de pierre
D : Connexion d'aspirateur

A : Products inlet
B : Products outlet
C : Stones outlet
D : Aspiration connection

Type	Capacity t/h	Air m³/min	Pressure mbar	Sieve Dimensions mm	Power kW	Volume m³
TTA 120x120	10 - 16	120	12	1200 x 1200	2x0,34	4,8

Wheat etc. substances found in cereals such as stone and gravel used in the separation with the help of air and vibration.

Blé, etc. substances présentes dans les céréales, telles que la pierre et le gravier, utilisées dans le dénombrement à l'aide d'air et de vibrations.

Dust Aspirator
Aspirateur de Poussière

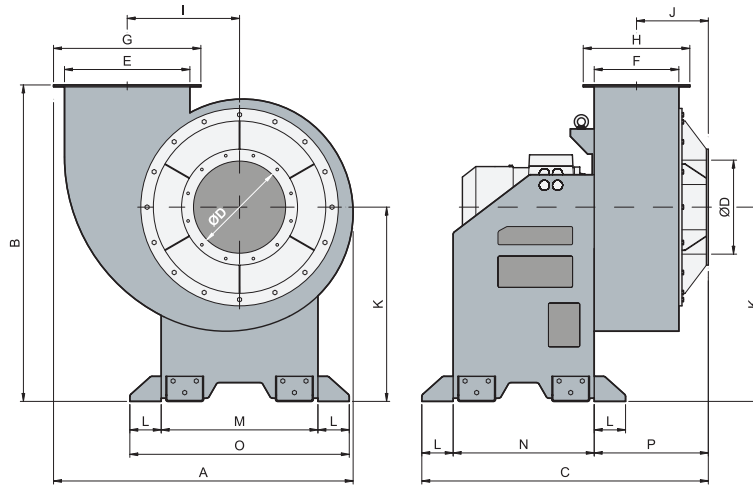

Model	Power	Speed	Volume	Flow Rate m³/min	A	B	C	ØD	E	F
TTA7.5	7,5 kW	1465 rpm	0.88 m³	286	956	1010	914	300	400	270
TTA11	11 kW	1470 rpm	1.58 m³	374	1138	1320	1054	400	400	320
TTA15	15 kW	1470 rpm		473						
TTA18.5	18,5 kW	1475 rpm	3.03 m³	535	1566	1610	1200	500	580	390
TTA22	22 kW	1475 rpm		630						

Model	G	H	I	J	K	L	M	N	O	P
TTA7.5	470	340	358	229	620	100	500	450	700	364
TTA11	470	390	433	254	820		680	540	880	414
TTA15										
TTA18.5	650	460	638	305	1010		885	600	1085	500
TTA22										

L 0°	L 90°	L 180°	R 0°	R 90°	R 180°
		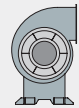			

It used to supply needed low&medium pressure air need in Flour and Semolina Factories.

Est utilisé pour fournir les besoins en air à basse pression moyenne nécessaire dans les usines de farine et de semoule.

Dust Cyclone / Mono Cyclone
Cyclone à poussière / Mono Cyclone

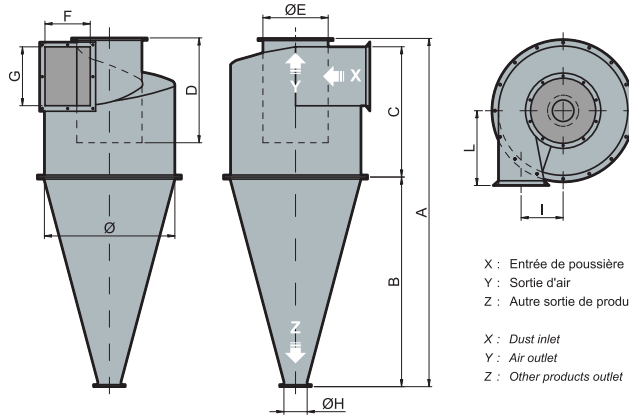

Type	Outside Diameter mm	Air m³/h	Dimensions mm									
			A	B	C	D	ØE	F	G	ØH	I	L
TTS 080	Ø800	50 - 70	2185	1315	820	651	410	290	370	135	265	440
TTS 100	Ø1000	75 - 100	2608	1598	960	750	480	340	430		310	510
TTS 120	Ø1200	80 - 114	3028	1876	1100	850	550	390	495		405	580
TTS 130	Ø1300	108 - 158	3500	2150	1300	920	650	460	580		420	670
TTS 150	Ø1500	150 - 215	4000	2450	1500	1080	750	530	690		485	770
TTS 170	Ø1700	190 - 270	4500	2750	1700	1220	850	600	780		550	870

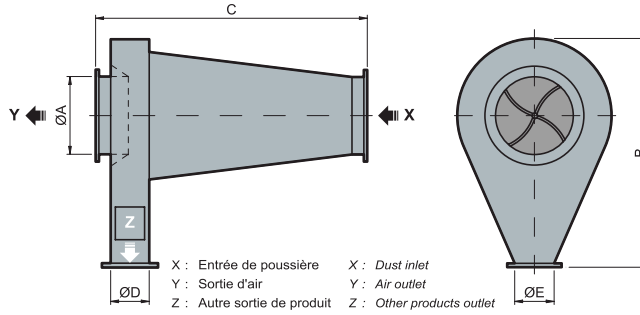

Type	Dimensions				
	ØA	B	C	ØD	ØE
TMS-30	300	790	915	150	120
TMS-35	350	970	1035		
TMS-40	400	1090	1135		

Dust Cyclone / Mono Cyclone
Cyclone à poussière / Mono Cyclone

Jet Plus Valve Filter
Filtre à Valve Jet Plus

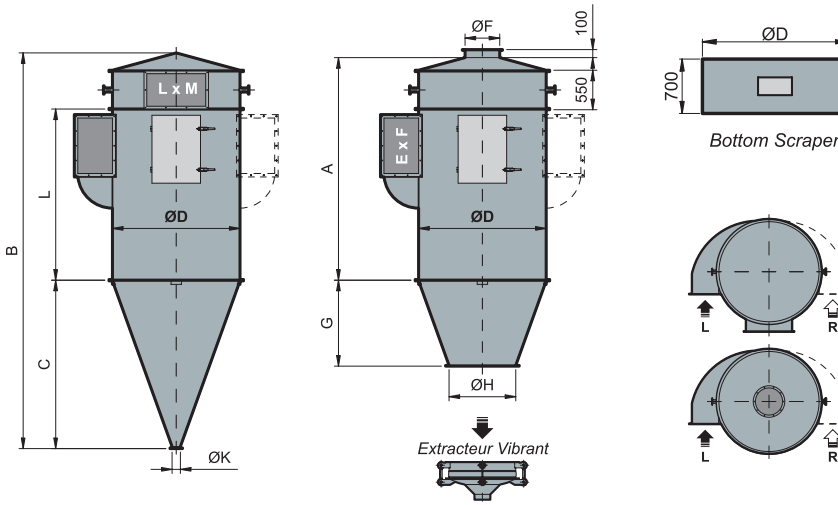

Type	TJF-16			TJF-28			TJF-40			TJF-56			TJF-79			TJF-100		
Hose Length	1800	2400	3000	1800	2400	3000	1800	2400	3000	1800	2400	3000	1800	2400	3000	1800	2400	3000
Filter Space	12	16	20	21	28	35	30	40	50	39	52	65	59	79	99	75	100	125
A	2600	3200	3800	2600	3200	3800	2600	3200	3800	2600	3200	3800	2600	3200	3800	2600	3200	3800
B	3790	4390	4990	4000	4600	5200	4260	4860	5460	4470	5070	5670	4910	5510	6110	5230	5830	6430
C	1190			1400			1666			1878			2300			2610		
ØD	1000			1150			1350			1500			1850			2100		
E x F	250 x 400			270 x 500			300 x 650			400 x 750			500 x 800			550 x 850		
L x M	400 x 400			400 x 450			400 x 500			400 x 750			400 x 800			400 x 1000		
ØF	400			450			500			550			700			750		
G	-			-			-			1310			1843			1934		
ØH	-			-			-			560			560			560		
ØK	160			160			160			-			-			-		
Weight	485	545	605	585	655	725	890	995	1100	1115	1240	1365	1615	1790	1965	2120	2450	2750
Volume	4,8	6.03	6.65	6,45	8	8,77	9,05	11,06	12,07	12,08	14,62	15,89	21,23	25,13	27,07	24,64	29,12	31,36

The mixture of air-dust by removing dust, keeping dust, provides to take out clean air from the chimney.

Le mélange de poussière d'air en éliminant la poussière, la retient, permet d'enlever de l'air pur de la cheminée.

Jet Plus Valve Filter
Filtre à Valve Jet Plus

Combining Stone Seperator
Séparateur De Pierres Combi

A: Products Inlet
B: Products Outlet
C : Intermediate Outlet
D : Garbage Outlet
E : Stone Outlet
F : Air Outlet

A : Produit Entrée
B : Sortie de produit propre
C : Sortie de Produit intermédiaire
D : Sortie des ordures
E : Sortie de pierre
F : Sortie d'air

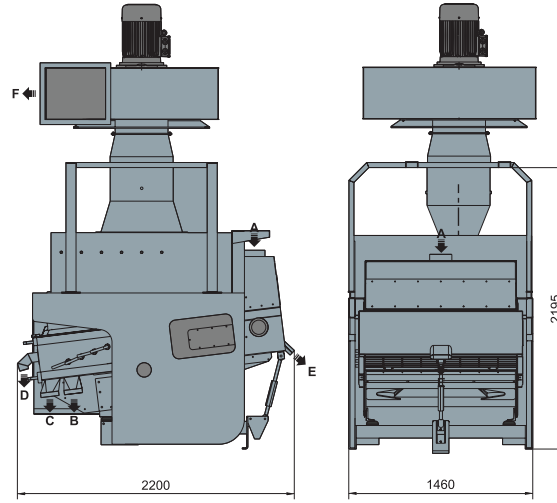

Type	Capacity t/h	Total Power Kw	Air Required m³/min	Screen Width mm	Screen Lenght mm	Negative Air P. mbar	Weight Kg
TKTA - 10	10-12	1,36	180	1200	1700	12	1310

Clean Product | Intermediate Product | Aspirator Outlet | Garbage | Stone

Two classifying functions in a single machine. The concept behind the Kombi Stone Seperator is to unite two calssifying functions in one machine. It functions as a Concentrator for classifying grain according to specific gravity and as a seperating of stone. Combining Seperator of low-density product and stone removel in one compact housing reduces the space requirement to minimum.

Deux fonctions de classification sur une seule machine. Le concept du séparateur de pierres combinées consiste à réunir deux fonctions de classification dans une seule machine. Il fonctionne comme un concentrateur permettant de classer les grains en fonction de leur densité et comme une séparation de la pierre. Combiner la séparation du produit de faible densité et le retrait de la pierre dans un boîtier compact réduit au minimum l'encombrement.

Combining Stone Seperator
Séparateur De Pierres Combi

Intensive Dampener
Machine d'amortissement Intensif

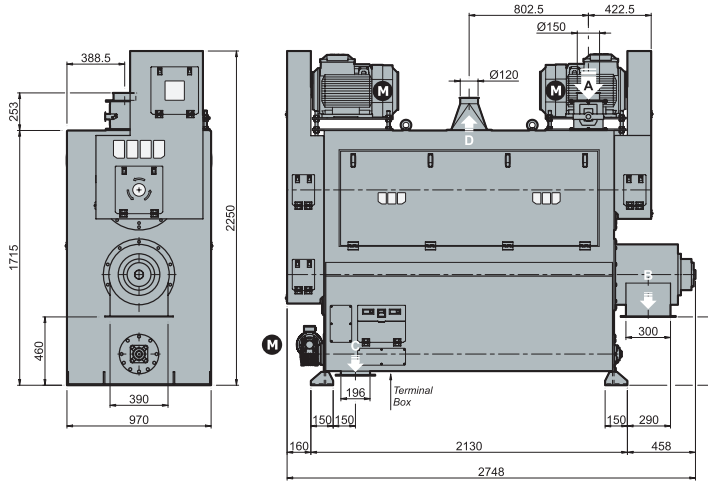

A : Produit Entrée
B : Produit la Sortie
C : Sortie shell
D : Connexion d'aspirateur

A : Products inlet
B : Products outlet
C : Husk outlet
D : Aspiration connection

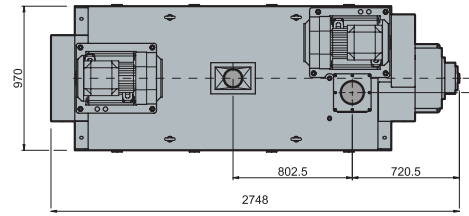

Type	Total Power Kw	Capacity t/h	Speed d/min	Air Required m³/min	Volume m³	Weight kg
VARIOSTAR 15T - 17T	31,1	15 - 17	1460	5	5,67	2156
VARIOSTAR 18T - 20T	38,1	18 - 20		5-6		2191

Single point water supply and water outfow because it has a multi-point adjustable;
- Drawing the wheat crust, for each grain there is equal and less time processing of annealing water
- Wheat maximum rate of cleaning and
- By up to 90% itsaves water. It is environmentally friendly product. Designed in accordance with CE standards, hygienic modern fully enclosed housing. There is no waste water outfow. Water treatment plant requirements and eliminates installation costs. Energy input terminal located inside the machine, current transformers, power cables with digital ammeter and collected a single point; The first installation of up to 60% saves wiring installation time. Bearing can be filling oil when machine is running. Pulley and V-type belts are easy to access. Control or change these parts can be removed without open enclosure.

En raison de l'entrée d'eau en un point et de la sortie d'eau réglable en plusieurs points;
- Tirage de la croûte de blé: pour chaque grain, traitement de l'eau de recuit égal et en moins de temps
- Taux maximum de blé de nettoyage et jusqu'à 90%, il économise de l'eau. C'est un produit respectueux de l'environnement. Conçu conformément aux normes CE, un boîtier moderne, entièrement clos et hygiénique. Il n'y a pas d'écoulement d'eaux us ées. Les installations de traitement des eaux éliminent les coûts d'installation. Terminal d'entrée d'énergie situé à l'intérieur de la machine, transformateurs de courant, câbles d'alimentation avec ampèremètre numérique et recueilli un seul point; La première installation pouvant atteindre 60% réduit le temps d'installation du câblage. Le roulement peut remplir l'huile lorsque la machine est en marche. Les courroies à poulie et en V sont faciles d'accès. Le contrôle ou le changement de ces pièces peut être enlevé sans boîtier ouvert.

Intensive Dampener
Machine d’amortissement Intensif

Horizontal Washing Machine
Machine à Laver Horizontale

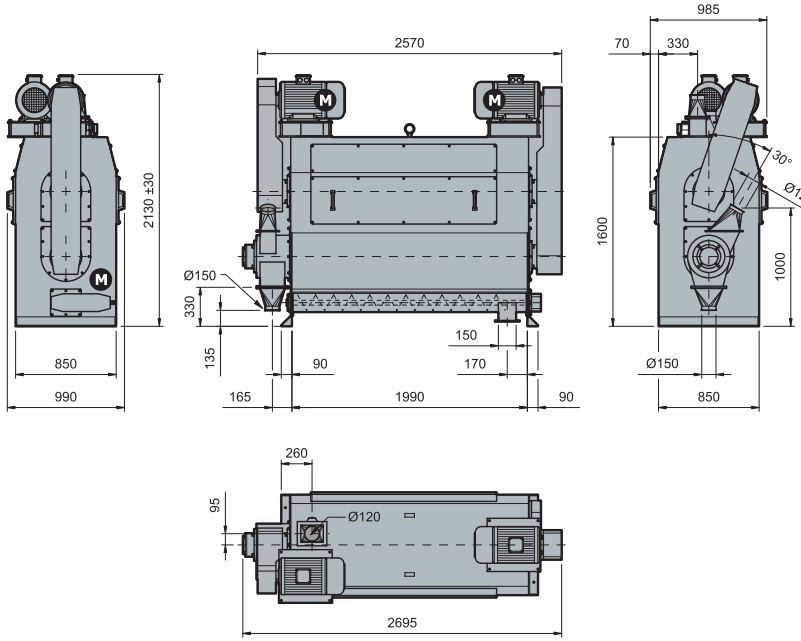

Model Type	Total power kW	Capacity t/h	Speed d/min	Air m³/min	Weight kg	Volume m³
TDYM-8	22.75	8	1455	5	1711	5.7
TDYM-12	22.75	12	1455		1749	
TDYM-15	30.75	15	1460		1801	

Monoblock in the body is designed as a double-decker. The amount of water used is about 600lt in 15 tons wheat and should be needed a pre-cleaning plant. Wheat mixed with water and washed extensively on the top four for first part to entrance of the goods (product). After this mixture, dirty and husks surface on wheat descending down the for is outthrough the shirt thrown with high-speed rotor. The husks and dirts that is out from the shutter as intense is thrown out with the transporter screw conveyor in the bottom conical section of machine (desinged as a built in the machine). At the latest output section, the thin crust and dust particles surface on wheat are separated by re-aspiration system with air intake tube have been placed on the output part of machine.

Flowmeter : Dampener process is very important for grinding operations at four factories. Flowmeter designed for given annealing (water) into the product and it works half mechanic system. It assembles available for Forced annealing machine and mixer screwspirals

Il est conçu comme double couche dans un corps monobloc. La quantité moyenne d'eau utilisée dans 15 tonnes de blé est de 600 litres et ne nécessite aucune installation de traitement. Whear mélangé à de l'eau et lavé abondamment sur le dessus pour la première partie à l'entrée de la marchandise (produit). Après ce mélange, surface sale et balles sur le blé descendant sur le sol est à travers la chemise jeté avec rotor à grande vitesse. Les balles et les saletés qui sortent de l'obturateur lorsque l'intensité est intense soustraire avec le transporteur à vis sans fin dans la section conique inférieure de la machine (conçue pour être intégrée à la machine). Dans la dernière section de sortie, les fines particules de croûte et de poussière sur le blé sont séparées par un système de réaspiration avec un tube d'admission d'air placé sur la partie de sortie de la machine.

Débitmètre: le processus de mouillage est très important pour les opérations de broyage dans les usines de farine. Débitmètre conçu pour un recuit donné (eau) dans le produit et fonctionne avec un système à moitié mécanique.Il est disponible pour la machine de recuit forcé et les mélangeurs vissés.

Horizontal Washing Machine
Machine à Laver Horizontale

Intensive Dampener Within Husk Peeler
Machine à éplucher Recuit

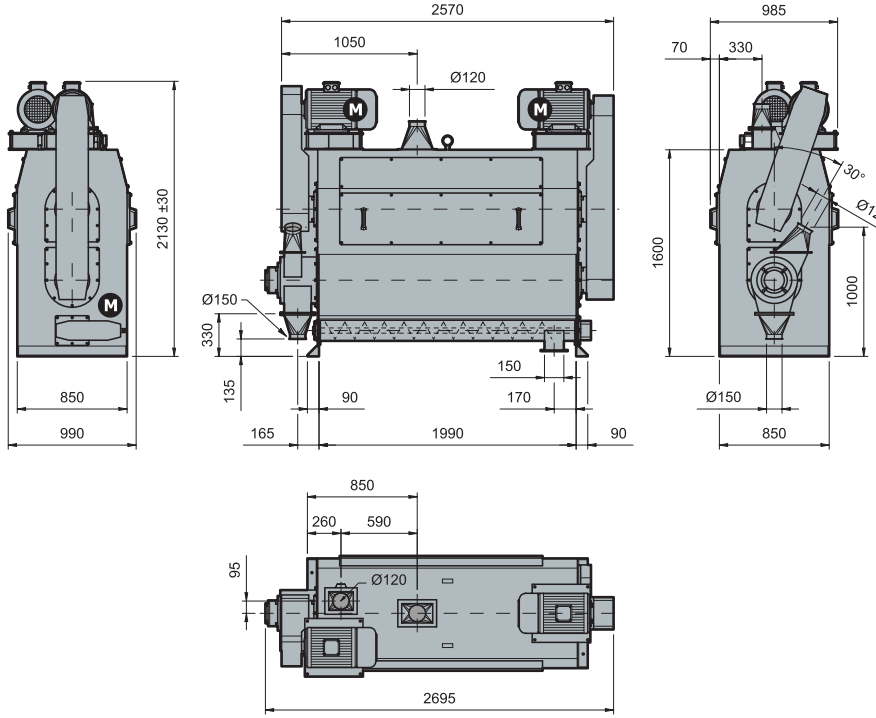

Type	Total power kW	Capacity t/h	Speed d/min	Air m³/min	Weight kg	Volume m³
TKSC-8	22.75	8	1455	5	1711	5.7
TKSC-12	22.75	12	1455		1749	
TKSC-15	30.75	15	1460		1801	

Designed for use between tempering and transfer silos monoblock in the body is designed as a double-decker. On the top for that entrance of goods (product), wheat, is separated from the husk and wheat husks that thrown out from here is taken out with transporter screw conveyor in the bottom conical section of machine (designed as a built in the machine). After this seperation giving tempering water with intensive dampener device to the clean wheat the peeling from husk descending down the foor provide dannealling temper for wheat grains in a homogeneous way.

Conçu pour être utilisé entre les silos de trempe et de transfert. Monobloc dans le corps est réalisé sous la forme d'un double étage. En haut, l'entrée du produit (produit), le blé, est séparée de l'enveloppe et l'enveloppe de blé jeté d'ici est enlevée avec un convoyeur à vis sans fin dans la section conique inférieure de la machine (conçue pour être intégrée à la machine-). Après cette séparation, en donnant de l'eau tiède avec un dispositif de mouillage intensif au blé propre, le pelage de l'enveloppe descendant sur le sol fournit un tempérament homogène aux grains de blé.

Intensive Dampener Within Husk Peeler

Machine à éplucher Recuit

milling group

Groupe De Broyage

teknikdegirmen.com.tr

Square Plansifter
Plansichter

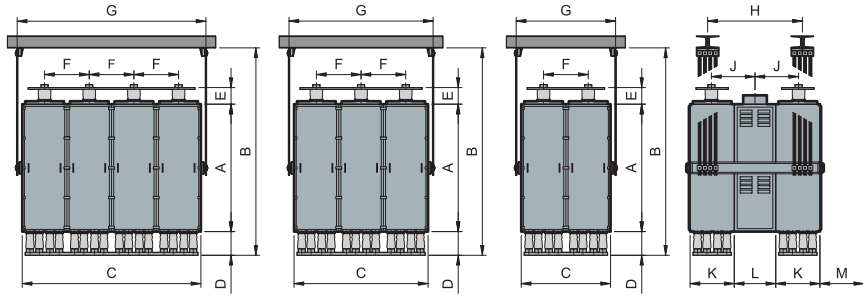

Tamis Carré de Type Standard / *Standard Type Square Sifter*

Type	Passage Number	Number Sieves	Sieve Area m²		Power kW	Dimensions mm												Weight kg
			N	S		A	B	C	D	E	F	G	H	J	K	L	M	
TKE 2/20	2	17 - 20	8,5 - 10	10.2 - 12	2.2	1740	2850	747	470	280	748	897	1900	761	787	745	1000	1420
TKE 2/24		20 - 24	10 - 12	12 - 14,4	2.2 - 3	1895	3000											1580
TKE 4/20	4	17 - 20	17 - 20	20,4 - 24	4	1740	2850	1500				1650						2280
TKE 4/24		20 - 24	20 - 24	24 - 28,8		1895	3000											2530
TKE 4/28		24 - 28	24 - 28	28,8 - 33,6		2180	3300					1650						2800
TKE 6/20	6	17 - 20	25,5 - 30	30,6 - 36		1740	2850	2248				2398						2900
TKE 6/24		20 - 24	30 - 36	36 - 43,2	4 - 5.5	1895	3000											3300
TKE 6/28		24 - 28	36 - 42	43,2 - 50,4	5.5	2180	3300											3750
TKE 8/20	8	17 - 20	34 - 40	40,8 - 49		1740	2850	3050				3200						3550
TKE 8/24		20 - 24	40 - 48	49 - 57,6		1895	3000											4060
TKE 8/28		24 - 28	48 - 56	57,6 - 67,2	7.5	2180	3300											4720
TKE 10/20	10	17 - 20	42,5 - 50	51 - 60	5.5	1740	2850							736		721		5250
TKE 10/24		20 - 24	50 - 60	60 - 72	7.5	1895	3000											5500
TKE 10/28		24 - 28	60 - 70	72 - 84	7.5 - 11	2180	3300											4950

Tamis Carré Jumbo /*Jumbo Type Square Sifter*

Type	Passage Number	Number Sieves	Sieve Area m²		Power kW	Dimensions mm												Weight kg
			N	S		A	B	C	D	E	F	G	H	J	K	L	M	
TKEJ 4/30	4	27 - 32	35,6 - 42,2	43,6 - 51,7	5.5	2300	3400	1737	470	280	856	430	1900	735	876	808	1200	3700
TKEJ 6/30	6		53,4 - 63,3	65,4 - 77,5	7.5			2593				2793						4700
TKEJ 8/28	8		71,2 - 84,4	87,2 - 103,4	11			3448				3648						5720
TKEJ 10/28	10		89 - 105,5	109 - 129,2														6850

In Flour and semolina factories, It is used in the process of elimination (cl-assi fication) the products by Rolls.

Dans l'usine de farine et de semoule, il est utilisé dans le processus d'élimination (classification) des produits par Rolls.

Square Plansifter
Plansichter

Semolina Purifier
Purificateur De Semoule

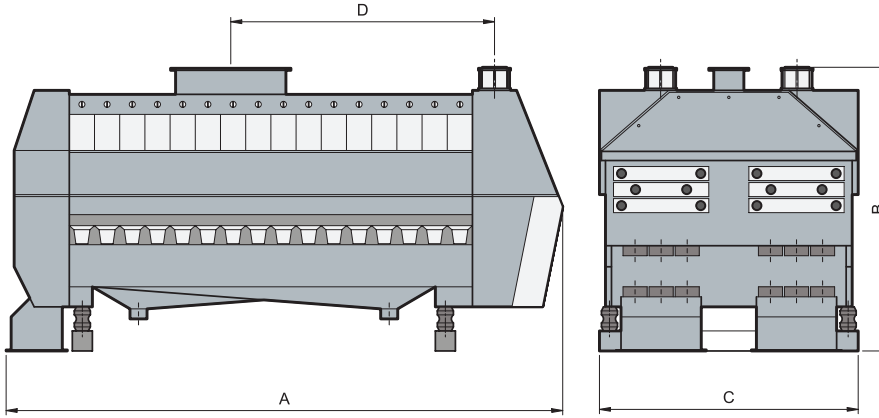

Type	Sieve Area m²	Volume m³	Air m³/min	Power kW	Dimensions mm				Weight kg
					A	B	C	D	
TSI 2/46/200	4,5	4,5	40-70	2 x 0,20	2715	1385	1335	1405	1300

It is used for cleaning and grading of semolina.

Nettoyé et utilisé pour la classification de la semoule pour les moulins à farine et à semoule.

Semolina Purifier
Purificateur De Semoule

Semolina Detacher/Detacher
Détacheur de semoule / Détacheur

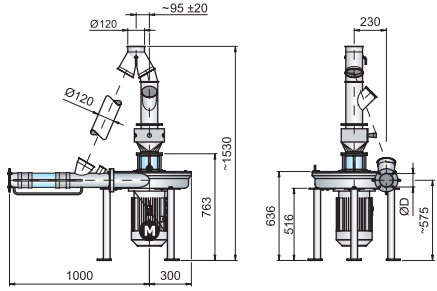

Semolina Detacher : It is a machine to help rolls and provide relaxation and shortening in diagram with the increase of the efficiency of four. Pintles provides long term lasting against to wear and tear subjected to cementation.

Détacheur de semoule: C'est une m-achine pour aider Rolls et fournir détente e- t raccourcissement dans le diagramme avec l'augmentation de l'efficacité de la farine. broches abrasion à long terme durable contre l'usure soumis à la traitement thermique.

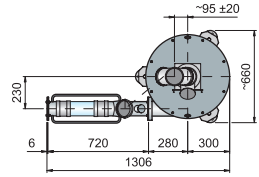

Type	Power kW	Capacity t/h	Speed d/min	Weight kg	Volume m³
TSD 55	5.5	1.2	3000	197	1,32
TSD 75	7.5	1.8	3000	203	1,32

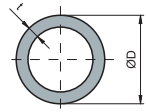

Product outlet pipe TS EN 10217-2						
ØD (mm)	73.0	76.1	82.5	88.9	101.6	114.3
t (mm)	2.6	2.9	2.9	2.9	2.9	2.9

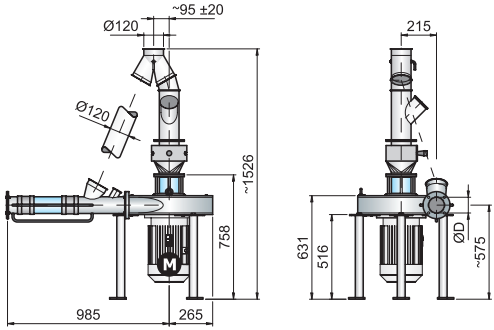

Detacher : While the semolina grinds by the help of roller mills , some of semolinas sticking each others and to form in stamps. These sticked semolinas do not pass from the sieve (filter) and slide to b-ack pas sages . They have to scattered for pass from the filter. By the help of this machine , product can pass from the filter easily.

Détacheur : Tandis que la semoule moud à l'aide de moulins à rouleaux, certaines de semoules se collent et se forment en tampons. Ces s-emoules collées ne passent pas du tamis (filtre) et glissent vers les passages arrière. Ils doivent s'éparpiller pour passer du tamis. Grâce à cette machine, le produit peut facilement passer du tamis.

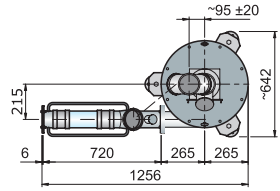

Type	Power kW	Capacity t/h	Speed d/min	Weight kg	Volume m³
TFD 55	5.5	1.2	3000	185	1,23

Semolina Detacher/Detacher
Détacheur de semoule / Détacheur

Vibro Flour and Bran Finisher
Vibro Sieve et Bran Brush

Vibro Sieve : It used in the process for elimination of fine products out from semolina bran finisher and adhesieve product fitler four.
Vibro Bran Finisher : make a seperation four bran at rate of 95% - 98% Capacity is 1600-3200 kg per hour.

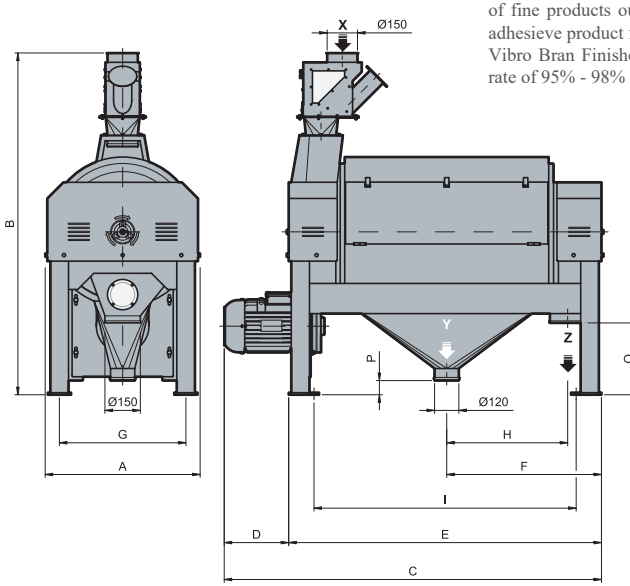

X : Products Inlet
Y : Fine Products Outlet
Z : Coarse Products Outlet

X : Produit Entrée
Y : Sortie de produit mince
Z : Sortie de produit grande

Vibro Sieve : est utilisé dans le processus d'élimination des produits fins du finisseur de son de semoule et de la farine de filtration des produits adhésifs.
Vibro Bran Brush : faites un son de farine de séparatio-n à un taux de% 95 et% 98. La capacité est de 1600 à 3200 kg par heure.

Dimensions

Model Type	A	B	C	D	E	F	G	H	I	O	P
TVUKF 560-1001	765	1690	1865	320	1545	765	625	598	1295	355	70
TVUKF 560-1251		1850	2195	400	1795	890		723	1545	515	80

Vibro Bran Finisher

Type	Capacity kg/h	Power kW	Volume m³	Weight kg
TVUKF 560-1001	1700 - 2400	7,5 - 11	1,8	690-751
TVUKF 560-1251	3200	11	2,5	751

Vibro Flour Sifter

Type	Capacity kg/h	Power kW	Volume m³	Weight kg
TVUKF 560-1001	600	5,5	1,8	552
TVUKF 560-1251	850	7,5	2,5	690

Vibro Flour and Bran Finisher
Vibro Sieve et Bran Brush

Larvae Detacher
Exterminateur De Larves

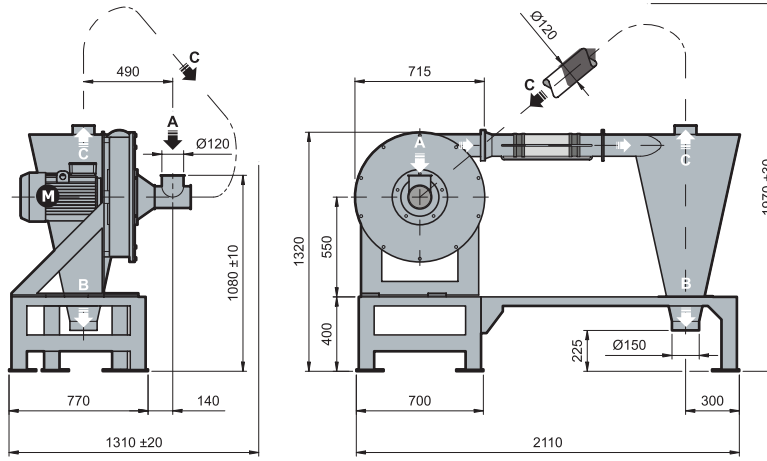

A : Produit Entrée
B : Produit la Sortie
C : Circulation d'air

A : Products inlet
B : Products outlet
C : Air circulation

Type	Power kW	Capacity t/h	Speed (50 Hz) rpm	Speed (70 Hz) rpm	Volume m³
TLK-30	11.0	3.1	~ 3000	~ 4200 *	~ 5.5
TLK-50	15.0	5.0			
TLK-70	18.5	7.0			
TLK-90	22.0	9.0			

** : Optional.*

After production, the indivisable larvae (insect eggs) through the four is used for destroy.

Après la production, les larves indivisibles (oeufs d'insec-tes) traversent la farine pour détruire

Larvae Detacher
Exterminateur De Larves

Vibro Feeder
Vibro Alimentateur

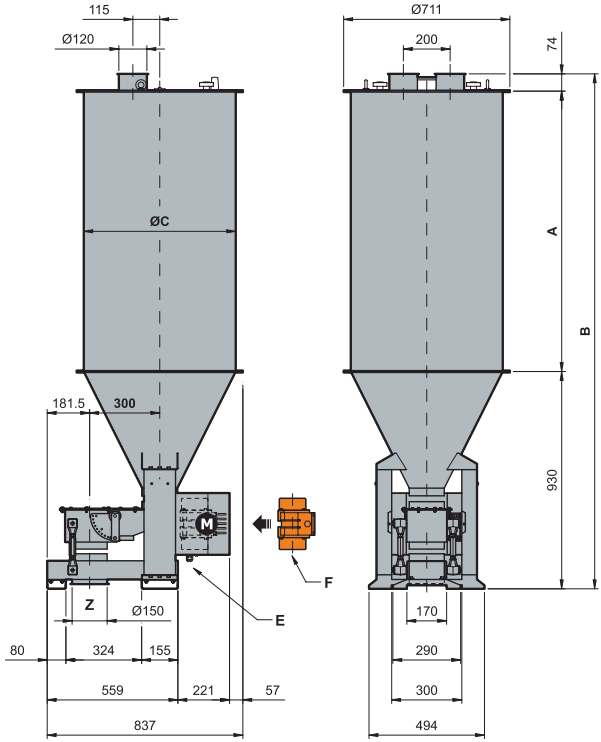

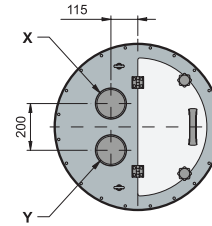

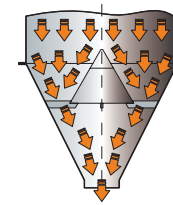

Section view of depot

X : Product Inlet
Y : Filter Connection
Z : Product Outlet
E : Electric Input
F : Vibration Motor

X : Produit Entrée
Y : Connexion du filtre
Z : Produit la Sortie
E : Entrée électrique
F : Moteur Vibro

Type	A	B	Ø C	Power kW	Electric input	Depot Capacity m³	Weight kg	Volume m³
TVF 90 - 500	500	1504	Ø 650	0.09	380 V	0.22	86	0.9
TVF 90 - 1000	1000	2004			50 Hz	0.38	98	1.2
TVF 90 - 1200	1200	2204			3P + 1E	0.45	103	1.3

It used to gain for production of the form of dust has lower value of liquid and sticky substances.

Est utilisé pour gagner pour la production de la forme de poussière a valeur inférieure de substances liquides et collantes.

Vibro Feeder
Vibro Alimentateur

Dosing Machine
Machine De Dosage (E-75)

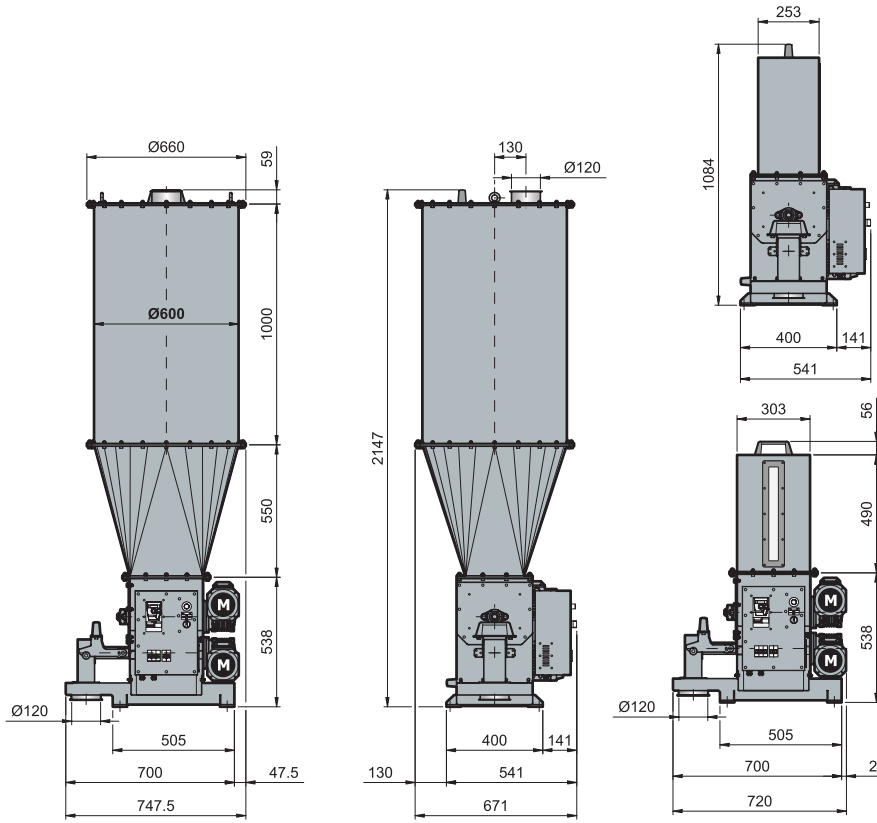

Type	Min. Dosage cm³/min	Max. Dosage cm³/min	Power kW	Store Capacity (kg) Flour	Weight kg	Volume m³
E75	1.4*	426*	0,74	~ 35 kg	~ 83	~ 0.42
E75B	11.8*	4.507*	1,12	~ 230	~ 126	~ 1.08

* Testé avec de la semoule fine / * *Tested with fine semolina.*

It used dosing process of the from of dust and granular materials at the desire of time frame.

Est utilisé pour le processus de dosage de la forme de poussière et de matériaux granulaires à la demande de laps de temps.

Dosing Machine
Machine De Dosage (E-75)

Dosing Machine
Machine De Dosage (S43 - S43B)

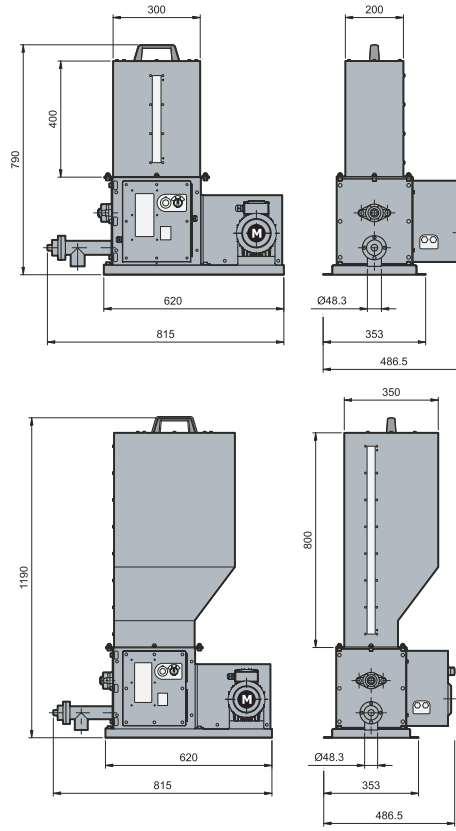

Type	Min. Dosage cm³/min	Max. Dosage cm³/min	Power kW	Store Capacity (kg)Flour	Weight kg	Volume m³
S43	4,48*	426,03*	0,37	~18,5	~ 65	~ 0,32
S43B	17,04*	957*	0,75	~59,9	~ 84	~ 0,48

* Testé avec de la semoule fine / * *Tested with fine semolina.*

It used dosing process of the from of dust and granular materials at the desire of time frame.

Est utilisé pour le processus de dosage de la forme de poussière et de matériaux granulaires à la demande de laps de temps.

Dosing Machine
Machine De Dosage (S43 - S43B)

Mixer
Mixeur

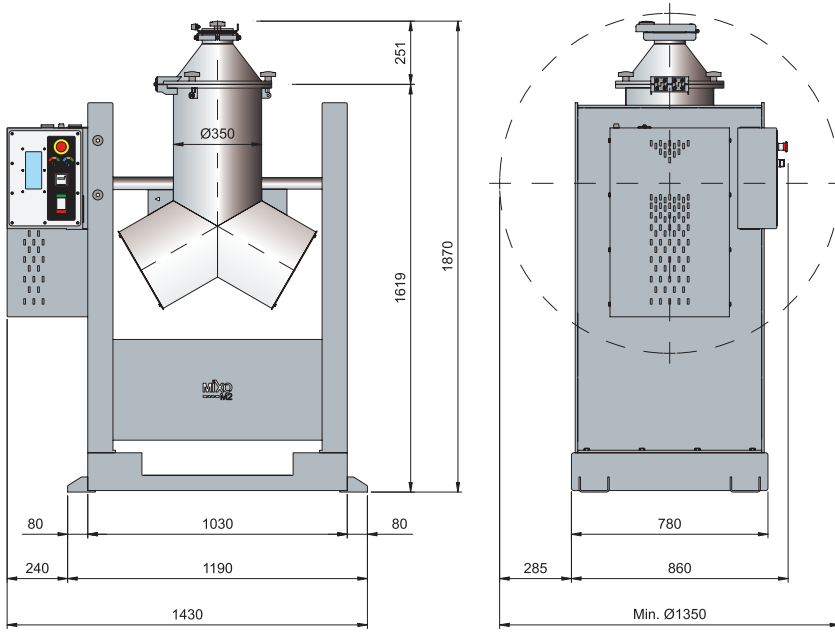

Type	Total Power	Energy Input	Mixing Capacity	Mixing Time	Weight	Volume
Mixo M2	0.75 kW	230V / 50-60 Hz	~60 liter	5 minute	~445 Kg	2.3 m³

It used for mixing process the four additives which has several features of its structure as homogeneous within a short period of time.

Il est utilisé pour le mélange homogène d'additifs de farin-e ayant diverses propriétés de structure en peu de temps.

teknik
MIXO
M2

handling
group
Groupe de Transport

teknikdegirmen.com.tr

Screw Conveyor/Chain Conveyor
Vis Sans Fin/Transporteur A Chaine

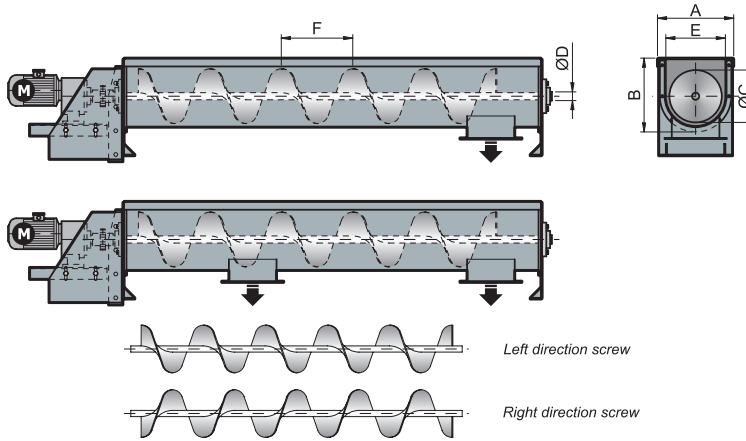

Type	A	B	ØC	ØD	E	F
TVH 150	200	205	150	34	170	150
TVH 200	300	260	200	49	220	200
TVH 250	350	315	250	60	270	250
TVH 300	410	365	300	76	330	300
TVH 400	500	470	450	76	450	400

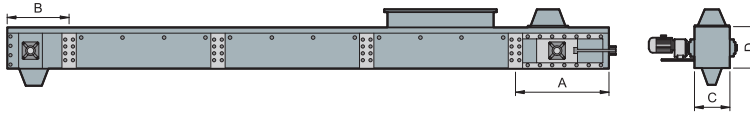

Type	Capacity m³/h	Dimensions mm			
		A	B	C	D
TDZK 230/355	50	950	750	230	355
TDZK 305/355	75			305	
TDZK 355/355	100	1200	1000	355	
TDZK 305/465	150			305	465
TDZK 406/465	200			406	
TDZK 406/465	250				
TDZK 457/610	300	1400	1200	457	610
TDZK 508/610	450	1500	1250	508	

Screw Conveyor : It used for the process of transportation in horizontal system.
Chain Conveyor : It is used in all places where horizontal transportation is made. It is used in feed, food, mine, sawdust and soil industry.

Vis Sans Fin : est utilisé pour le processus de transport en système horizontal.
Transporteur A Chaine : Il est utilisé dans tous les endroits où le transport horizontal est effectué. Il est utilisé dans l'industrie des aliments pour animaux, de l'alimentation, des mines, de la sciure de bois et des sols.

Pneumatic Aspirator
Aspirateur Pneumatique

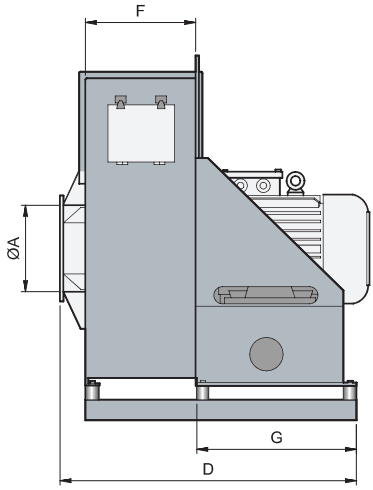

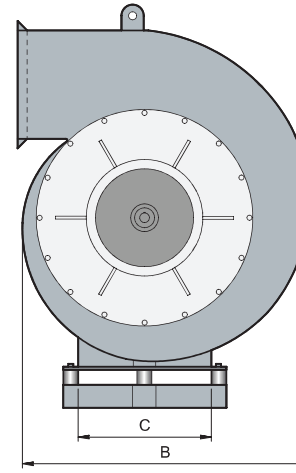

Type	Flow m³	Pressure mmWC	Power		Dimensions (mm)							Weight kg
			kW	rpm	ØA	B	C	D	E	F	G	
TPA - 15	4000	900	15	3000	175	1000	530	725	210	150	575	375
TPA - 18	4500		18,5		200	1030	550	750	230		600	400
TPA - 22	5000		22		208	1040		770	250		550	420
TPA - 30	6500	1000	30		225	1050		800		200	600	435
TPA - 37	7000	1100	37		234	1082		820			550	450
	9000	700			274	1000		845	300	225		525
TPA - 45	7500	1150	45		242	1042		870	250	250		600
TPA - 55	9500	1000	55		278	1078		850		230		675
	10500	1100			297	1060		870	300	250		680
		1200			294	1159			350			670
	12000	1100				1144		920	300	300	750	675
TPA - 75	16000	1200	75		327	1152	750	1120	350			830
TPA - 90	20000	1050	90		364	1204		1170	400	350		880
	23000	1100			386	1223						885
TPA - 110	25000		110		400	1320	850	1250			900	1110

Performs the transportation of the milling products through the machines on each foor by air fow.

Effectue le transport des produits de mouture à travers le- s machines à chaque étage par flux d'air.

Pneumatic Aspirator
Aspirateur Pneumatique

Pneumatic Cyclone
Le Cyclone Pneumatique

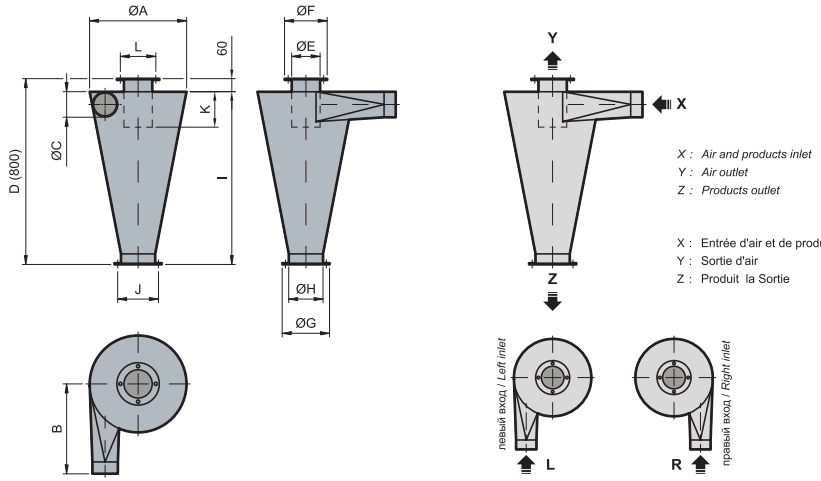

ØA	B	ØC	D	ØE	ØF	ØG	ØH	I	J	K	L
160	320	40	800	55	110	245	140	740	205	100	85
		45									
		50									
		55									
200	320	50		70	120					120	100
		55									
		60									
		65									
		70									
240	380	60		85	145					140	125
		65									
		70									
		75									
		80									
		85									
280	380	75		100	170					160	148
		80									
		85									
		90									
		95									
		100									
340	380	85		120	195					180	172
		90									
		95									
		100									
		110									
		120									
410	450	100		145	220					210	190
		110									
		120									
		130									
		140									
500	450	130		180	250					280	225
		140									
		150									
		160									
		170									

Pneumatic Cyclone
Le Cyclone Pneumatique

Airlock
Ecluse d'air

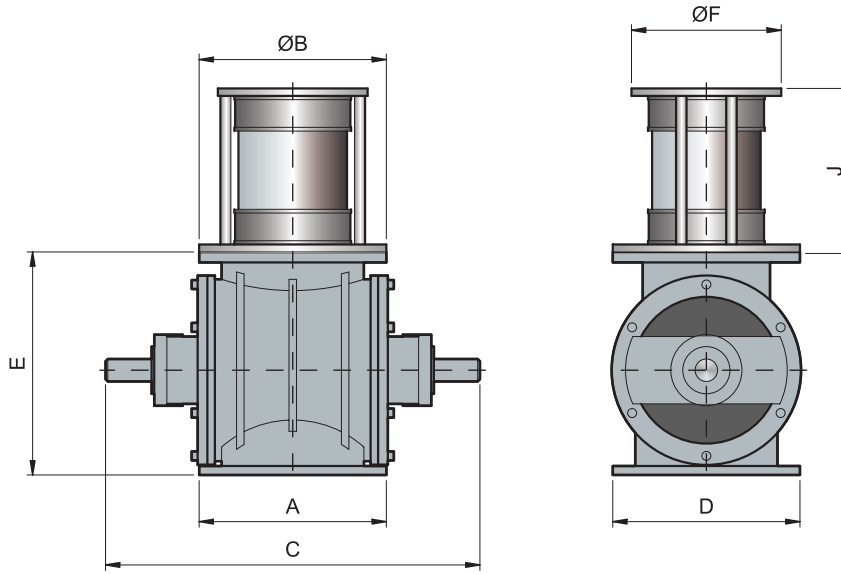

Type	Dimensions								Capacity t/h	Weight kg
	A	ØB	C	D	ØE	ØF	G	J		
THK 220	245	245	500	235	320	240	160	215	5	60
THK 240	250	250	500	250	321	240	160	215	6	69,5
THK 270	250	250	500	250	325	222	160	215	14	80
THK 300	250	250	500	250	343	222	175	215	18	81,5
THK 400	335	335	580	308	480	332	245	200	20	147
THK 500	385	385	650	385	615	383	272	215	25	240
THK 600	480	480	750	440	505	480x440	252,5	-	30	270

Provides the release the product within seperation air&product at the bottom of air cyclone in pneumatic systems.

Fournit la libération du produit dans l'air de séparation et le produit au bas du cyclone à air dans les systèmes pneumatiques.

Airlock
Ecluse d'air

Blower/Ecluse
Pompe De Ventilateur / Écluse

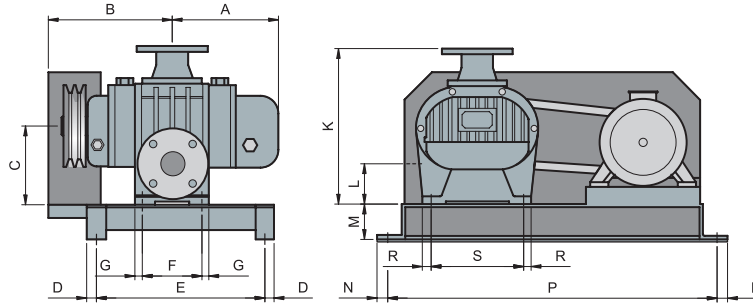

Type	Dimensions mm																Weight kg
	A	B	C	D	E	F	G	H	J	K	L	M	N	P	R	S	
TB - 50	240	270	165	20	370	125	15	15	15	360	90	45	18	734	15	200	100
TB - 65	280	290				200					95	75				210	120
TB - 80	310	350	220		450	190	25	17		400	102			934	25	250	200
TB - 100	365	420				290					115						230
TB - 125	440	485	310	25	605	320		21	19	515	155	100	20	1190		350	450
TB - 150	495	540				425											500
TB - 200	500	520	270	32,5	730	270	40	23		650	187	125		1100	40	550	810
TB - 250	620	620	460			460				720	225						1100

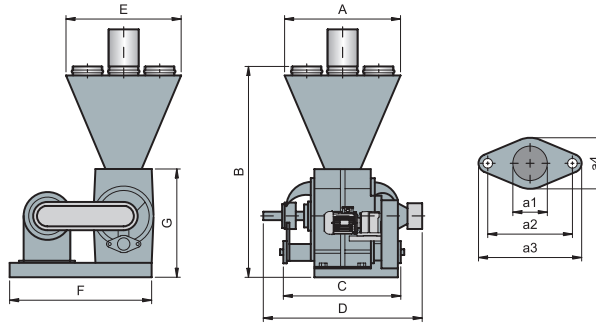

Type	Capacity t/h			Power kW	Dimensions mm											Weight kg
	Wheat	Flour	Bran		A	B	C	D	E	F	G	a1	a2	a3	a4	
TTE 200	3.2	2.2	1.5	0,55	470	800	420	560	470	630	420	57	110	140	80	90
TTE 250	8	5.5	3	0,75	560	810	570	720	560	670	450	70	135	166	100	136
TTE 320	18	12.5	6.5		660	900	620	760	660	750	540	100	160	210	132	250
TTE 450	40	28	16	1,1	800	1000	650	880	550	360	550	120	195	245	150	365
TTE 500	72	50	28	1,5	900	1275	700	1000	700	400	716	175	233	267	267	450

Blower/Ecluse
Pompe De Ventilateur / Écluse

Rotoflow / Tube Screw
Extracteur Vibrant / Vis tubulaire Modèle

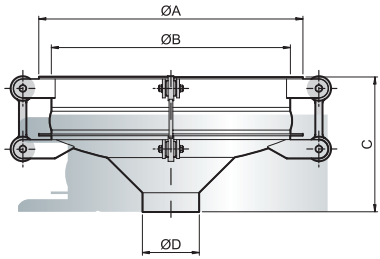

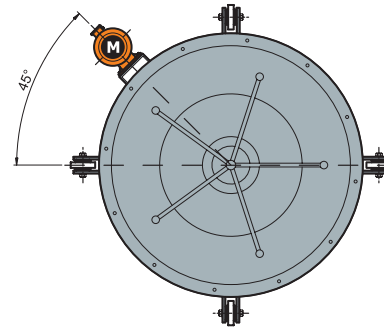

Type	Dimensions mm						Volume m³	Power kW	Weight kg
	ØA	ØB	Flour		Bran				
			C	ØD	C	ØD			
TVSR 60	680	600	400	160	500	200	0,4	0,085	150
TVSR 100	1080	1000	620	200	750	300	1,3	0,17	250
TVSR 130	1400	1300	750	300	900	500	2,3	0,3	300
TVSR 160	1700	1600	900	300	1050	500	2,8		400
TVSR 200	2080	1960	930	300	1175	500	7,2		550

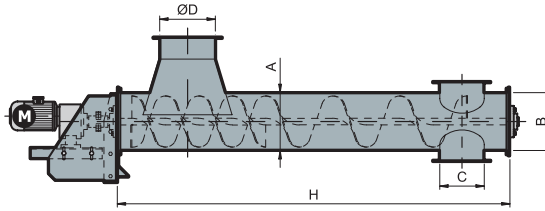

Rotofow : It used to unloading four and bran goods inside of steel or concrete silos.

Extracteur Vibrant : est utilisé pour décharger des produits à base de farine et de son à l'intérieur de silos en acier ou en béton.

Tube Screw : It used for the process of transportation four and other similar materials in ground system within paralel or angled.

Vis tubulaire Modèle : est utilisé pour le processus de transport de la farine et autres matériaux similaires dans un système de sol dans parallèle ou incliné.

Type	Capacity t/h			Power kW	Max. Lenght m	Dimensions mm			
	Wheat	Flour	Bran		H	A	B	C	D
TTVH 150	2-6	1,5-4,4	0,6-2	0,75	3	150	165	165	200
TTVH 165	3-10	2,3-7,5	1,4-4,7	1,1		165	180	180	
TTVH 180	4-12	2,6-9	1,6-5,7	1,5		180	200	200	300
TTVH 200	8-20	4,5-14	2,8-9	1,5		200	220	220	
TTVH 220	10-25	5,5-18	3,5-11	2,2		220	240	240	
TTVH 250	14-40	8-27	5-17	3		250	270	270	
TTVH 270	25-50	10-34	6-21			270	290	290	
TTVH 300	30-70	14-47	9-30	4		300	320	320	
TTVH 350	40-100	22-75	14-47			350	370	370	
TTVH 380	70-130	28-96	18-61	5,5		380	400	400	

Rotoflow / Tube Screw
Extracteur Vibrant / Vis tubulaire Modèle

Dividing
Le Distributeur

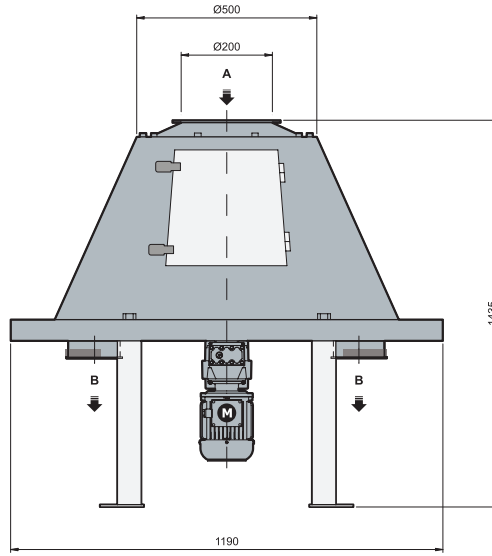

A : Produit Entrée
B : Produit la Sorties

A : Products inlet
B : Products outlets

Type	Power kW	Output pieces	Gearbox speed rpm	Weight kg
TDV-02	0.55	2	60	125
TDV-04		4		140
TDV-06	0.75	6		160
	0.55			140
TDV-08	1.1	8		175
	0.55			140

Directs the product coming from the mill to the control plansifter. Produced according to the sifter passages.

Il envoie régulièrement le produit du moulin aux tamis contrôle. Il est fabriqué selon des passages tamis.

Control Sifter
Tamis de Contrôle

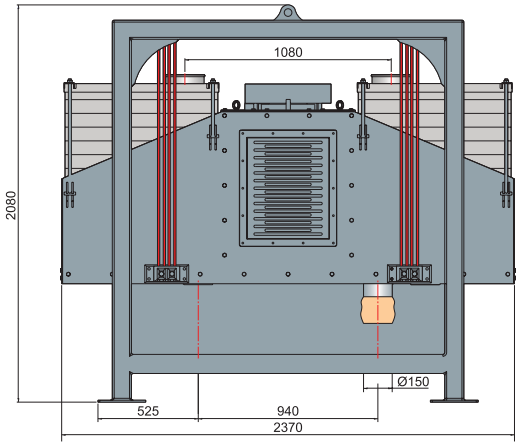

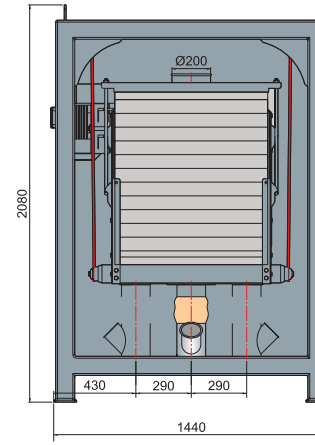

Type	Power Kw	Number of Sieves	Sieving Area m²	Capacity t/h	Weight kg
TDRK - 30	2,2	2 x 13	9,6	12 - 15	1350

Used classifying powdered, granulated and particle products and for separating foreign particles in the product.

Il est utilisé dans de nombreuses industries pour la classification, l'étalonnage et le contrôle de divers produits.

Control Sifter
Tamis de Contrôle

Extraction Weight Scale
La Balance de Rendement

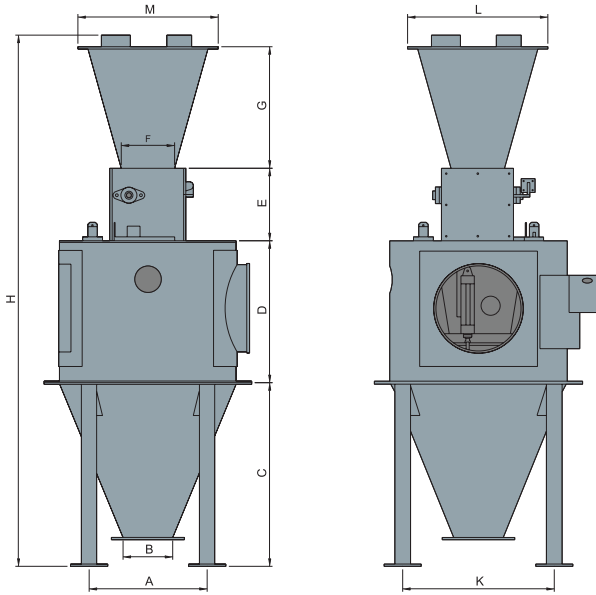

Type	A	B	C	D	E	F	G	H	K	L	M
TDRK - 30	715	200	708	592	300	220	555	2155	715	500	500
TDRK - 60	765	200	708	692	300	220	555	2255	765	500	500
TDRK - 100	835	200	810	765	300	220	555	2430	835	500	500
TDRK - 250	1119	300	1158	935	360	280	900	3353	1119	1000	1000
TDRK - 500	1260	400	1560	1240	660	465	809	4265	1260	1060	1060
TDRK - 700	1875	510	1550	1000	425	810	1200	4180	1100	1200	1205
TDRK - 1500	1860	605	1860	1450	425	805	1660	5390	1350	1525	1525

Type	Product	Capacity lt	Extraction Capacity t/h			Aspiration m³	Air Required m/bar	Weight kg
			Wheat	Flour	Bran			
TDRK - 30	Wheat - Flour - Bran	30	2-5	0-3	0-1,5	8	5-6	350
TDRK - 60		60	3-10	1-6	1-3	10		450
TDRK - 100		100	5-25	4-15	2-6	12		525
TDRK - 250		250	10-50	6-30	3-15	12		525
TDRK - 500	Wheat	320	50-100	-	-	16		675
TDRK - 700	Wheat	700	100-150	-	-	20		720
TDRK - 1500	Wheat	1500	150-300	-	-	28		810

A computer controlled extraction rate system, is used in factories which have raw material input and more than one product output such as flour factories. The productivity of the factory is measured as a result of the rating carried out between the input and the output products. By this means, it provides the measurement of raw material input and product output amounts.

Un système de taux d'extraction contrôlé par ordinateur est utilisé dans les usines qui ont un apport de matièr-es premières et plus d'un produit, comme les usines de farine. La productivité de l'usine est mesurée en fonction du classement effectué entre les produits d'entrée et de sortie. Il permet ainsi de mesurer les quantités de matières premières et de produits.

Extraction Weight Scale
La Balance de Rendement

Automatic Packaging Machine
Machine Automatique D'emballage

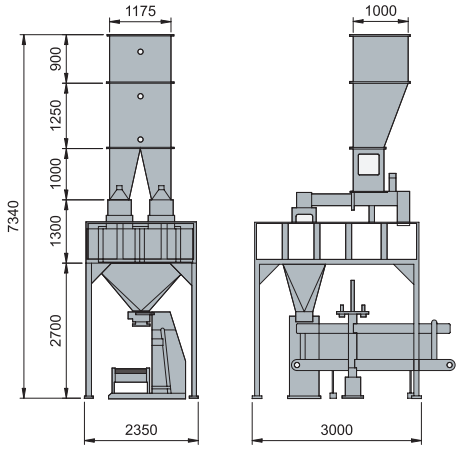

The electronic bagging scales, are bagging systems that are designed to bag powder and granule type products to open mouth bags.With the help of the PLC and weighing control unit located on the system, accurate and rapid weighing can be carried out. There are specific types of versions for different types of products and different capacities.

Type	Power kW	Air m³/min	Weighting Range kg	Capacity qty/h
TTK-DF	11	6	25 - 50 (Flour)	450 - 500
TTK-DB	6		15 - 40 (Bran)	

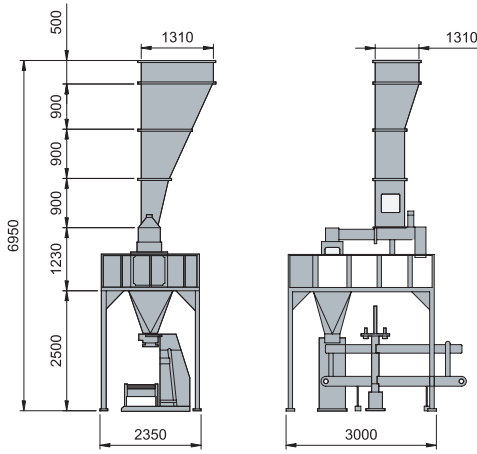

Les balances électroniques d'ensachage sont des systèmes d'ensachage conçus pour ensacher les produits en poudre et en granulés afin d'ouvrir les sacs à gueule. Avec l'aide du- PLC et de l'unité de contrôle de pesage situés sur le système, un pesage précis et rapide peut être effectué. Il existe des types spécifiques de versions pour différents types de produits et différentes capacités.

Type	Power kW	Air m³/min	Weighting Range kg	Capacity qty/h
TTK-SF	7	12	25 - 50 (Flour)	280 - 350
TTK-SB	4		15 - 40 (Bran)	

Automatic Packaging Machine
Machine Automatique D'emballage

Automatic Dampening Machine
Système Automatique Dampening

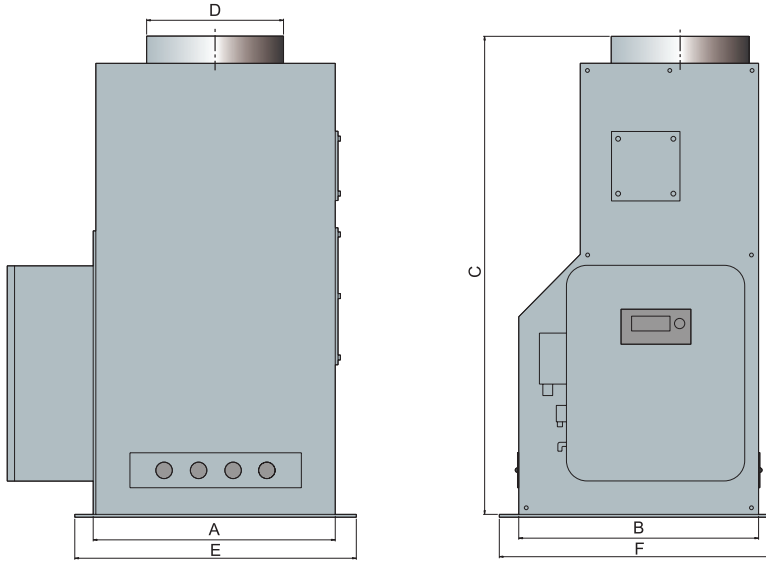

Type	*Dimensions* (mm)						Volume
	A	B	C	ØD	E	F	m³
TOTS - 25	150	275	600	430	445	1100	0,26
TOTS - 50	220	2350	361,5	300	30	89	0,38

It in used in the grain processing plants to moisten the grain at a desired rate.

Dans les usines de transformation des céréales, le grai-n est utilisé pour hydrater au niveau souhaité.

Automatic Dampening Machine
Système Automatique Dampening

Wheat Blending Machine
Doseur Volumétrique

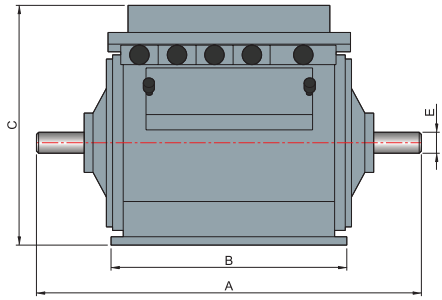

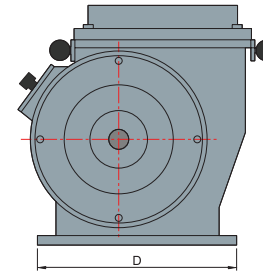

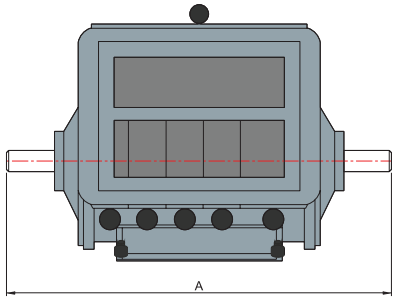

Type	*Dimensions* (mm)					Weight Kg	Volume m³
	A	B	C	D	ØE		
TPM - 7	500	275	370	275	30	77	0,26
TPM - 15	580	355	361,5	300	30	89	0,38
TPM - 30	700	450	425	370	35	170	0,70

Used for mixing the desired amount of wheat and etc.

Est utilisé pour mélanger la quantité souhaitée de blé et de produits à base de céréales, etc.

Wheat Blending Machine
Doseur Volumétrique

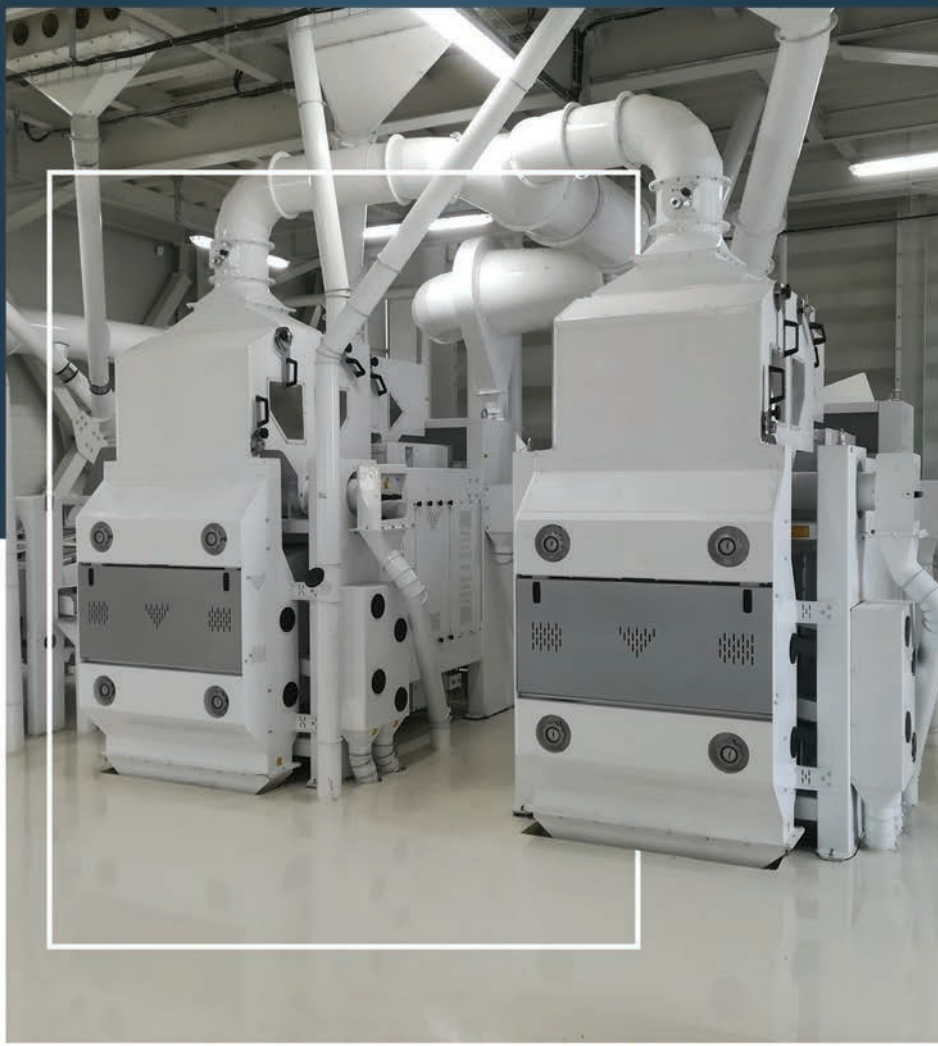

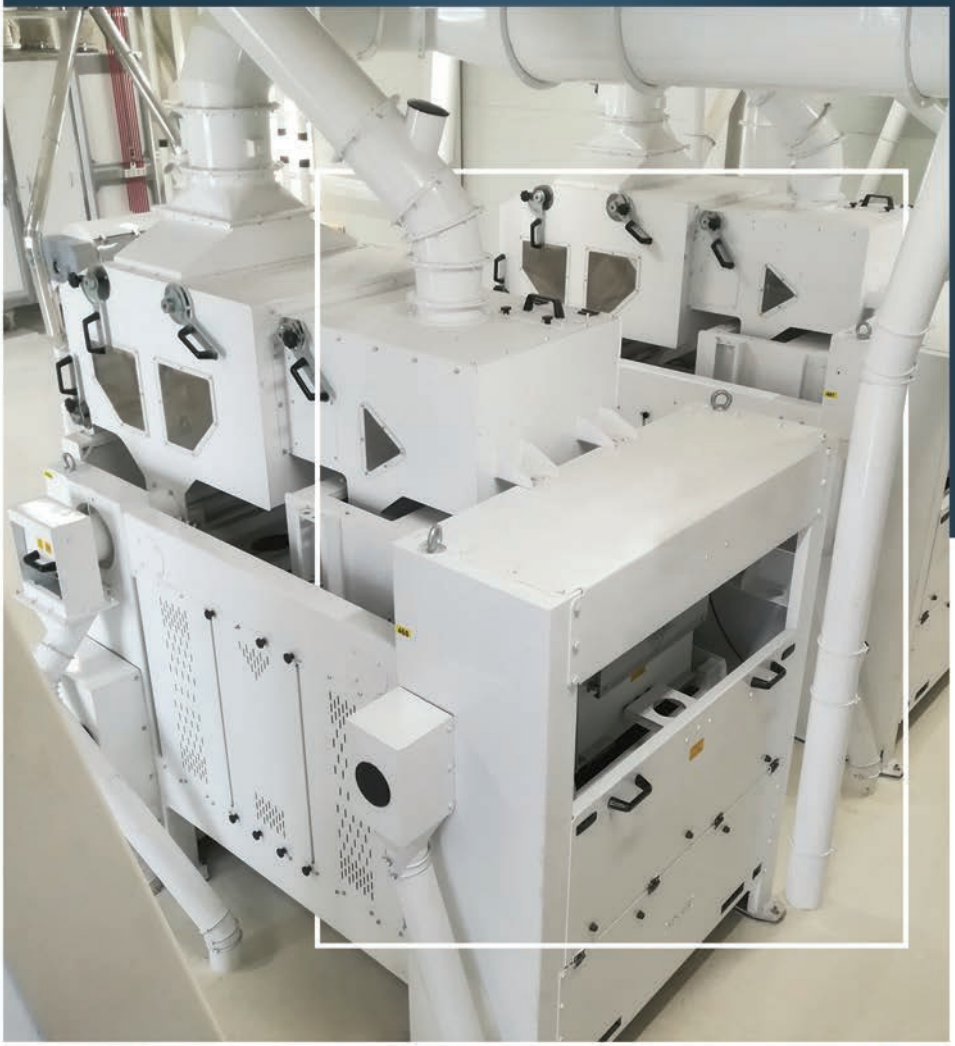

TEKNİK DEĞİRMEN MAK. SAN. ve TİC. LTD. ŞTİ.

Konya Org. San. Blg. Büyük Kayacık Mh. 5. Sk.
No:9 42050 Selçuklu - KONYA / TÜRKİYE

T : +90 332 248 16 92 - 248 16 21
F : +90 332 248 17 52

teknik@teknikdegirmen.com.tr

teknikdegirmen.com.tr

PARK MEDYA
www.parkmedya.org